ACCESSO E SALVATAGGIO IN SPAZI CONFINATI

Decreto Legislativo 81/08 - DPR 177 14 settembre 2011

Italia

www.tractel.com

TRIED, TESTED, TRACTEL®

IL GRUPPO TRACTEL®

Forte di una esperienza di più di sessant'anni, ha creato una reale cultura della sicurezza grazie alle proprie competenze, utilizzando tutte le proprie risorse e la sua professionalità per concepire dei prodotti e dei sistemi innovativi di alta qualità.
Attraverso un'esperienza maturata a livello mondiale è divenuto uno dei principali attori internazionali nell'ambito dei lavori in quota e nella protezione anticaduta.
Oggi, per soddisfare al meglio i propri clienti, il gruppo Tractel®, ha deciso di presentare in modo approfondito anche la propria gamma di soluzioni per il lavoro in spazi confinati.

NORMATIVE

D.lgs 81/08

Art.66 Lavori in ambienti sospetti di inquinamento
1. È vietato consentire l'accesso dei lavoratori in pozzi neri, fogne, camini, fosse, gallerie e in genere in ambienti e recipienti, condutture, caldaie e simili, ove sia possibile il rilascio di gas deleteri, senza che vi sia stata preventivamente accertata l'assenza di pericolo per la vita e l'integrità fisica dei lavoratori medesimi, ovvero senza previo risanamento dell'atmosfera mediante ventilazione o altri mezzi idonei. **Quando possa esservi dubbio sulla pericolosità dell'atmosfera, i lavoratori devono essere legati con cintura di sicurezza, vigilati per tutta la durata del lavoro** e, ove occorra, forniti di apparecchi di protezione. L'apertura di accesso a detti luoghi deve avere dimensioni tali da poter consentire l'agevole recupero di un lavoratore privo di sensi.

Art. 121 Presenza di gas negli scavi
2. Quando sia accertata o sia da temere la presenza di gas tossici, asfissianti o l'irrespirabilità dell'aria ambiente e non sia possibile assicurare un'efficiente aerazione ed una completa bonifica, i lavoratori devono essere provvisti di idonei dispositivi di protezione individuale delle vie respiratorie, ed **essere muniti di idonei dispositivi di protezione individuale collegati ad un idoneo sistema di salvataggio, che deve essere tenuto all'esterno dal personale addetto alla sorveglianza. Questo deve mantenersi in continuo collegamento con gli operai all'interno ed essere in grado di sollevare prontamente all'esterno il lavoratore colpito dai gas.**

Allegato IV
3. Vasche, Canalizzazioni, Tubazioni, Serbatoi, Recipienti, Silos
3.1 **Le tubazioni, le canalizzazioni e i recipienti, quali vasche, serbatoi e simili, in cui debbano entrare lavoratori per operazioni di controllo, riparazione, manutenzione o per altri motivi dipendenti dall'esercizio dell'impianto o dell'apparecchio, devono essere provvisti di aperture di accesso aventi dimensioni tali da poter consentire l'agevole recupero di un lavoratore privo di sensi.**
3.2.3 **I lavoratori che prestano la loro opera all'interno dei luoghi predetti devono essere assistiti da altro lavoratore, situato all'esterno presso l'apertura di accesso.**
3.2.4 **Quando la presenza di gas o vapori nocivi non possa escludersi in modo assoluto o quando l'accesso al fondo dei luoghi predetti è disagevole, i lavoratori che vi entrano devono essere muniti di cintura di sicurezza con corda di adeguata lunghezza e, se necessario, di apparecchi idonei a consentire la normale respirazione.**

DPR 14 settembre 2011, n° 177

Art. 3
Procedure di sicurezza nel settore degli ambienti sospetti di inquinamento o confinati.
Durante tutte le fasi delle lavorazioni in ambienti sospetti di inquinamento o confinati deve essere adottata ed efficacemente attuata una procedura di lavoro specificatamente diretta a eliminare o, ove possibile, ridurre al minimo i rischi propri delle attività in ambienti confinati, comprensiva della evntuale fase di soccorso di coordinamento con il sistema di emergenza del Servizio Sanitario.

ACCESSO E SALVATAGGIO IN SPAZI CONFINATI
NUOVO SERVIZIO "CONFIGURATORE"

NOVITA'

Tractel® mette a disposizione il nuovo servizio online

"Configuratore per Spazi confinati"

che ti permette di definire varie tipologie di prodotti in base alle tue specifiche necessità.

Vai al link per scoprire il nuovo servizio "Configuratore per Spazi confinati"
https://www.tractel.com/it/prodotti/spazi-confinati/configuratore

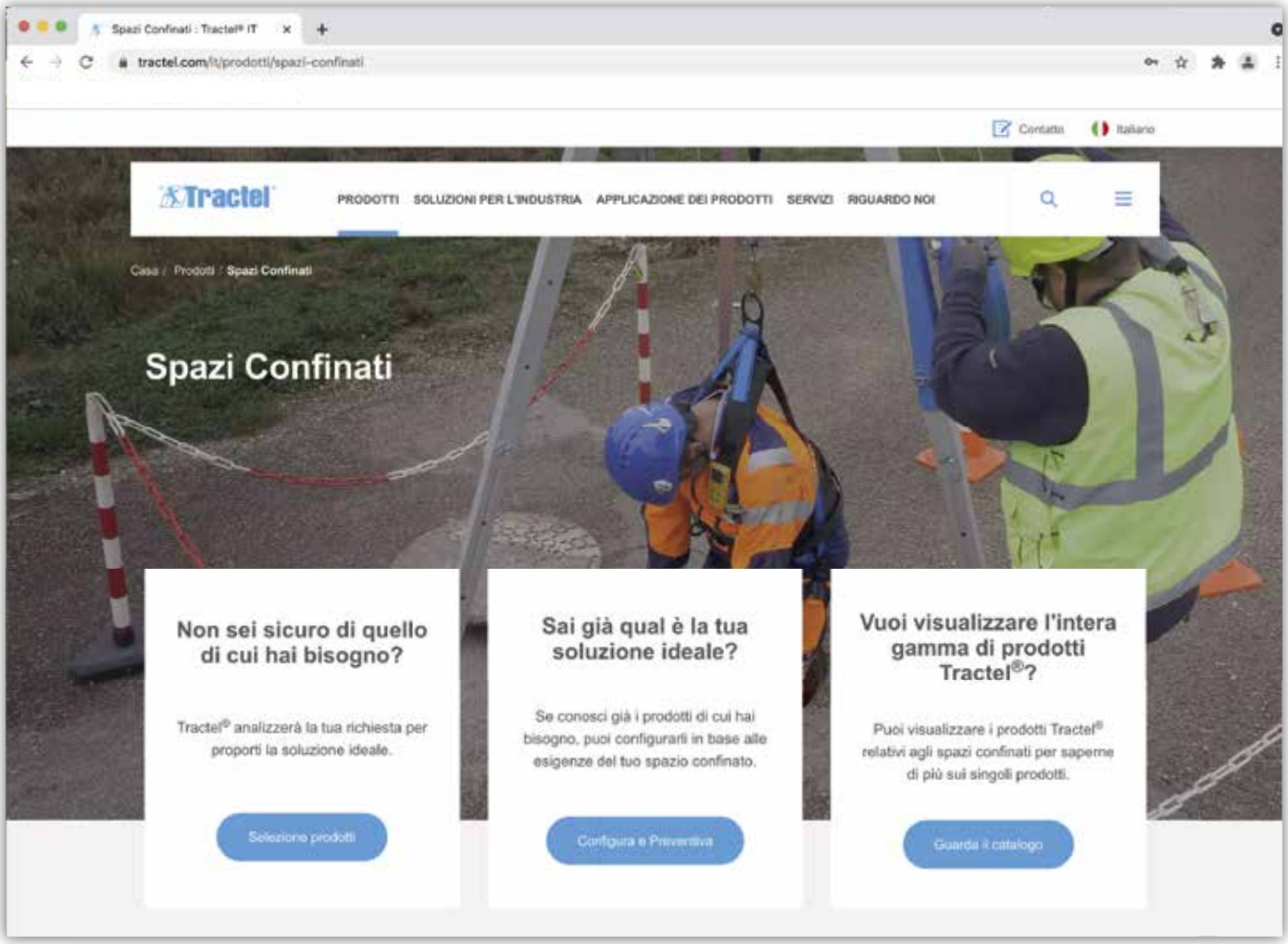

oppure inquadra il QR Code con il tuo smartphone per accedere in modo più veloce!

PUNTO DI ANCORAGGIO TEMPORANEO TRACPODE: PIEDI TELESCOPICI REGOLABILI CON APPOGGI BASCULANTI

Tractel® Italiana, in base ai requisiti normativi, propone una gamma di soluzioni specifiche che sfruttando il punto di ancoraggio treppiede Tracpode consentono il lavoro in sicurezza nelle diverse tipologie di spazi confinati.

Caratteristiche

Punto di ancoraggio temporaneo EN 795 B destinato a ricevere:
- Anticaduta conformi alle prescrizioni della norma EN 363 (2002).
- Dispositivi di salvataggio per elevazione EN 1496 classe A o B (2006).
- Dispositivi di lavoro in sospensione su corda.

Punto di ancoraggio per il sollevamento di persone conforme alla direttiva macchine 2006/42/CEE - emendamento "sollevamento di persone" conforme alle prescrizioni della norma EN 1808 struttura di sospensione.

Punto di ancoraggio per il sollevamento conforme alla direttiva macchine 2006/42/CEE

Carico max su piedi senza cinghia 250 kg (CMU).
Carico max su testa con cinghia 500 kg (CMU).

Altezza min 1,78 m max 2,73 m
Larghezza min 1,40 m max 2 m
Peso 18 kg

Sequenze di impiego*

Sequenza di accesso al luogo confinato

Sequenza di recupero di emergenza realizzato con DPI retrattile EN 360 ed EN 1496B: Blocfor™ R

**Immagini fotografiche tratte da corsi di formazione ed addestramento erogati da ESEM Ente Scuola Edile Milanese (www.esem.it)*

DISPOSITIVI DI SALVATAGGIO E LAVORO

Per applicazioni fino a profondità <25m

Blocfor™ R

con doppia funzione anticaduta EN 360 e argano EN 1496 per salvataggio di persone per elevazione in caso di emergenza. Lungh totale fune 18,5 o 30 m. Da applicare con relativa console di fissaggio e puleggia di rinvio.

Piastra di fissaggio per Blocfor™R

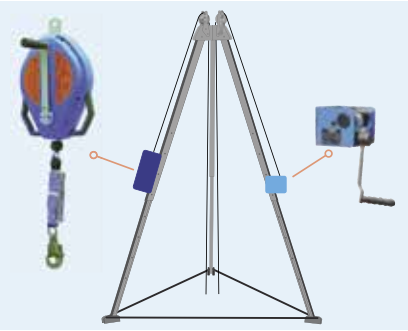

Carol™ TS 250

Argano manuale per il sollevamento di materiali portata 250 kg, certificato EN 1496 A per salvataggio di persone (120 kg) per elevazione in caso di emergenza, con console di fissaggio, per fune 20 o 30 m. Da applicare con puleggia di rinvio.

Per applicazioni fino a profondità 70m

Stopfor™ k

Dispositivo anticaduta EN 353-2 (per spostamenti verticali per corde semistaticheTractel® RLX 11 L=fino a 80 m ø11 mm)

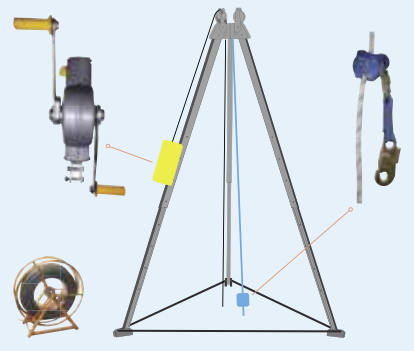

Scafor

argano manuale per sollevamento persone EN1496– 120 kg (per fune ø6 mm) per profondità oltre 30 m. Da applicare con relativa console di fissaggio e puleggia di rinvio.

ACCESSO RECUPERO SOCCORSO
KIT TREPPIEDE TRACPODE

Tractel® Italiana, in base ai requisiti normativi, propone una gamma di soluzioni che sfruttando il punto di ancoraggio treppiede Tracpode consentono il lavoro in sicurezza in spazi confinati.
I diversi kit di soccorso e recupero si diferenziano a scenda del luogo di utilizzo: la presenza o meno di una scala comune (non dotata di sitemi anticaduta) per l'accesso e la profondità del luogo di lavoro; oltre che dalla necessità di movimentazione di materiali.

Per il soccorso manuale di persone in siti confinati dotati di scala comune

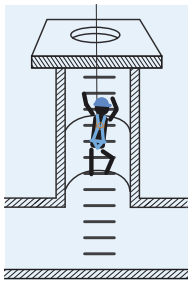

Kit 101/102

treppiede, argano Carol TS 250, cinghia salvataggio R e fune da 20m (101) o 30m (102), puleggia di rinvio.

Per l'accesso in spazi confinati con profondità massima 2m (quindi non richiesta protezione anticaduta) e sviluppo (verticale + orizzontale) inferiore ai 15m o 25 m (EN795B + EN 1496A)

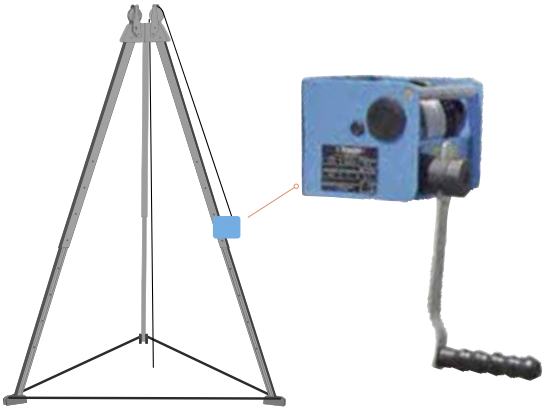

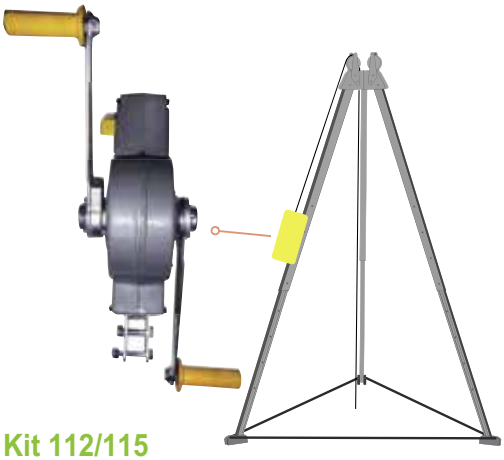

Kit 112/115

treppiede, Scafor, arrotolatore per fune, cinghia salvataggio R e fune da 50m (112) o 80m (115), puleggia di rinvio.

Per l'accesso in spazi confinati con profondità massima 2m (quindi non richiesta protezione anticaduta) e sviluppo (verticale + orizzontale) inferiore ai 40m o 70m (EN795B + EN1496)

Kit 121/122

treppiede, Blocfor™ R20 (121) o R30 (122) e cinghia salvataggio R, puleggia di rinvio.

Per l'accesso in spazi confi nati con profondità massima inferiore a 15m o 25m (EN795B + EN 1496B + EN360)

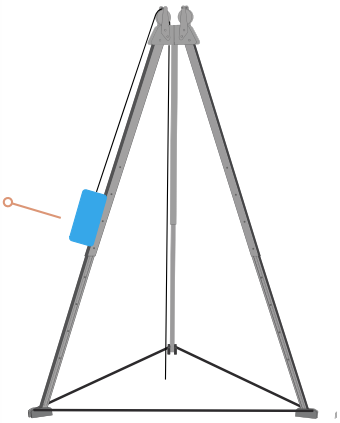

Kit 132/135

treppiede, Stopfor™ K, Scafor, arrotolatore per fune, cinghia salvataggio R e fune da 50m (132) o 80m (135), puleggia di rinvio.

Per l'accesso in spazi confinati con profondità massima inferiore ai 40m o 70m (EN795B + EN1496 + EN 353-2)

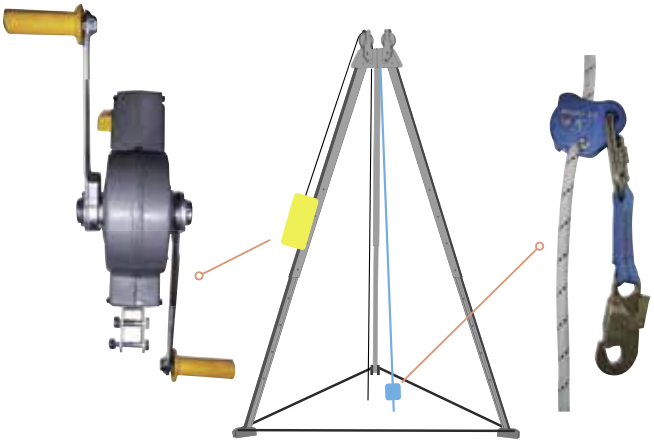

ACCESSO RECUPERO SOCCORSO
KIT TREPPIEDE TRACPODE

Per il soccorso manuale di persone in siti confinati senza scala

Kit 101/102

treppiede, argano Carol TS 250, cinghia salvataggio R e fune da 20m (101) o 30m (102), puleggia di rinvio.

Per l'accesso in spazi confinati con profondità massima 2m (quindi non richiesta protezione anticaduta) e sviluppo (verticale + orizzontale) inferiore ai 15m o 25 m (EN795B + EN 1496A)

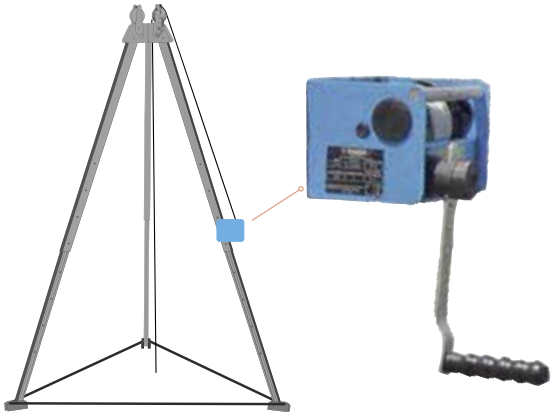

Attenzione: in questi casi l'attività lavorativa si configura come lavoro su fune con necessità di addestramento specifico secondo D.Lgs. 81/08

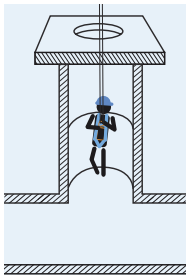

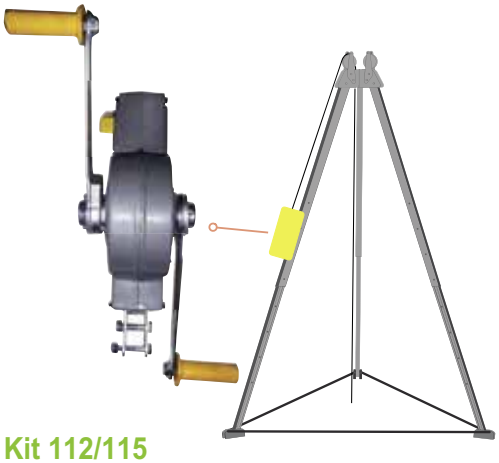

Kit 112/115

treppiede, Scafor, arrotolatore per fune, cinghia salvataggio R e fune da 50m (112) o 80m (115), puleggia di rinvio.

Per l'accesso in spazi confinati con profondità massima 2m (quindi non richiesta protezione anticaduta) e sviluppo (verticale + orizzontale) inferiore ai 40m o 70m (EN795B + EN1496)

Kit 221/222

treppiede, Blocfor™ 20 (221) o 30 (222), argano Carol TS250, cinghia salvataggio R e fune da 20m (221) o 30m (222), puleggia di rinvio.

Per l'accesso in spazi confinati senza scala comune con profondità massima inferiore ai 15 m o 25m (EN795B + EN 1496A + EN360)

Kit 132/135

treppiede, Stopfor™ K, Scafor, arrotolatore per fune, cinghia salvataggio R e fune da 50m (132) o 80m (135), puleggia di rinvio.

Per l'accesso in spazi confinati con profondità massima inferiore ai 40m o 70m (EN795B + EN1496 + EN 353-2)

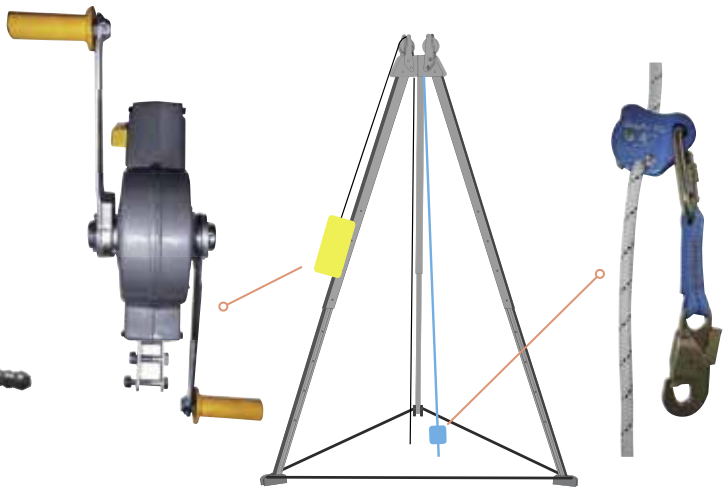

ACCESSO RECUPERO SOCCORSO
KIT TREPPIEDE TRACPODE

Per il soccorso manuale di persone in siti confinati dotati di scala comune e sollevamento di materiali

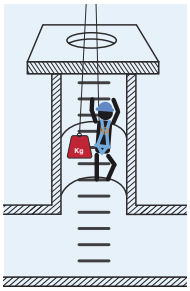

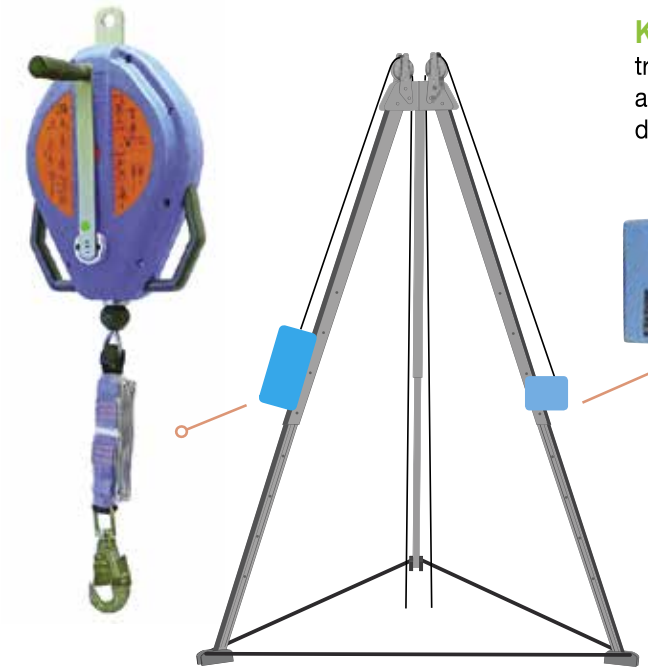

Kit 301/302

treppiede, Blocfor™ R20 (301) o R30 (302), argano Carol TS250, cinghia salvataggio R e fune da 20m (301) o 50m (302), puleggia di rinvio.

Per l'accesso in spazi confinati con scala comune e movimentazione carichi fino a 250Kg con profondità massima inferiore ai 15 m o 25m (EN795B + EN 1496B + EN360; 2006/42 CE)

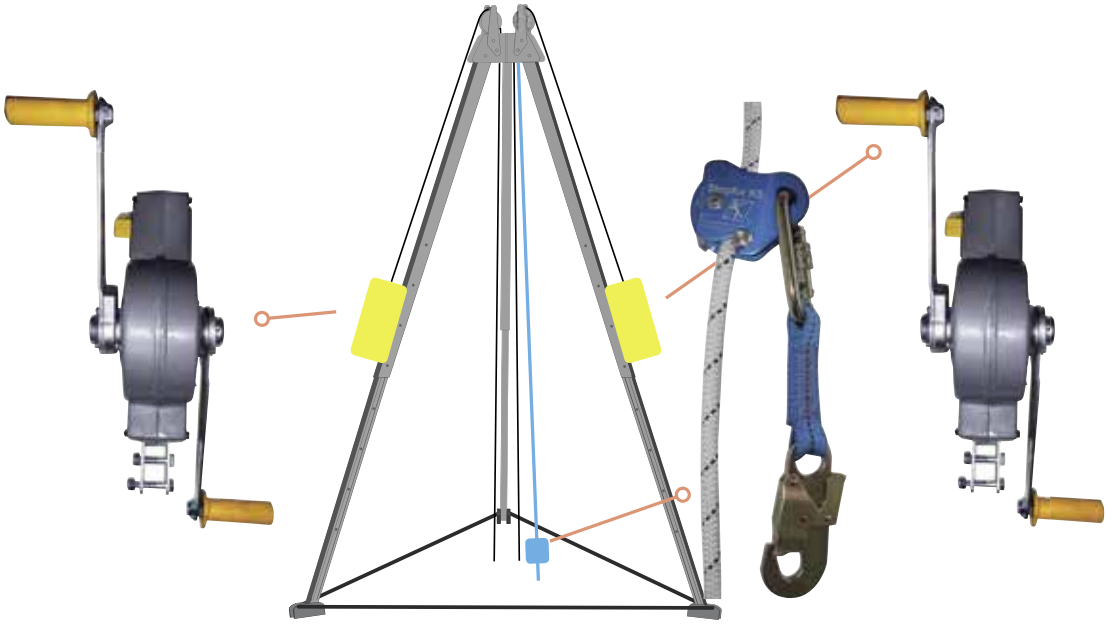

Kit 332/325

treppiede, stopfor™ K, 2 Scafor e arrotolatori per le funi, cinghia salvataggio R e funi da 50m (332) o 80m (335), pulegge di rinvio.

Per l'accesso in spazi confinati con movimentazione carichi fino a 120Kg con profondità massima inferiore ai 40m o 70m (EN795B + EN 1496 + EN 353-2; 2006/42 CE)

ACCESSO RECUPERO SOCCORSO
KIT TREPPIEDE TRACPODE

Per accesso e soccorso manuale di persone in siti confinati senza scala e sollevamento di materiali

Attenzione: in questi casi l'attività lavorativa si configura come lavoro su fune con necessità di addestramento specifico secondo D.Lgs. 81/08

Kit 421/422

treppiede, Blocfor™ 20 (421) o 30 (422), 2 argani Carol TS250, cinghia salvataggio R e funi da 20m (221) o 30m (222), pulegge di rinvio.

Per l'accesso in spazi confinati senza scala comune e movimentazione carichi fino a 250 Kg con con profondità massima inferiore ai 15 m o 25m (EN795B + EN 1496A + EN360; 2006/42 CE)

Kit 332/325

treppiede, Stopfor™ K, 2 Scafor e arrotolatori per le funi, cinghia salvataggio R e funi da 50m (332) o 80m (335), pulegge di rinvio.

Per l'accesso in spazi confinati con movimentazione carichi fino a 120Kg con profondità massima inferiore ai 40m o 70m (EN795B + EN 353-2 + EN1496; 2006/42 CE)

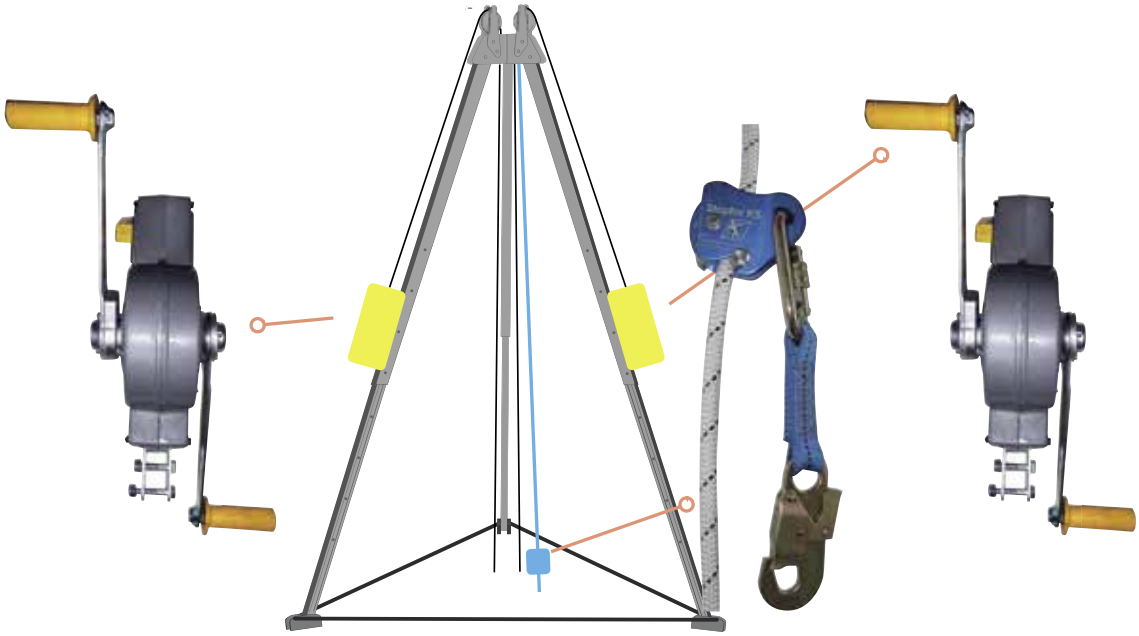

ACCESSO RECUPERO SOCCORSO
KIT TREPPIEDE TRACPODE MOTORIZZATO

PARANCO ELETTRICO

Minifor™

Paranco elettrico portatile a fune passante, con corsa illimitata; velocità di sollevamento e trazione costanti.
- fine corsa alto/basso regolabili
- gancio di sospensione girevole
- motore monofase 230V~50 Hz

Comando con pulsantiera, lunghezza cavo 2,13 m.

tabella relativa al Minifor™ TR30

portata kg	tiri n°	velocità m/min	motore kw	peso kg	dimensioni mm
300	1	5	0,27	21	355/420/480

Il paranco lavora con la sua fune in acciaio con gancio girevole su cuscinetto. Disponibile anche in versione antigiro.

KIT CON MOVIMENTAZIONE CARICHI, ELETTRICA

Per il soccorso manuale di persone in siti confinati con scala e sollevamento di materiale elettrico

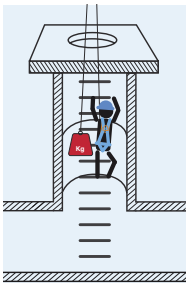

Kit 701/702

treppiede, Minifor™ TR30, Blocfor™ R20 (701) o R30 (702), cinghia salvataggio R, avvolgitore cavo e funi da 20m (701) o 30m (702), puleggia di rinvio.

Per l'accesso in spazi confinati e movimentazione carichi fino a 300 Kg con con profondità massima inferiore ai 15 m o 25m (EN795B + EN 1496B + EN360; 2006/42 CE)

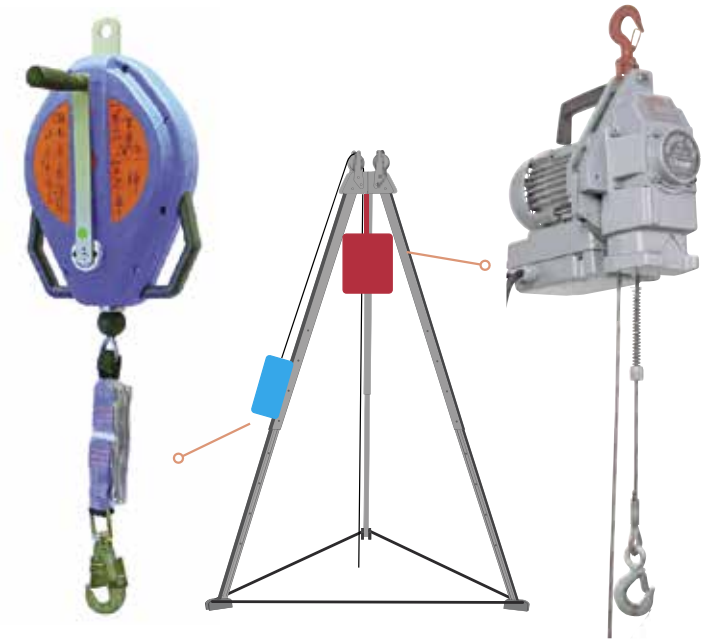

ACCESSO RECUPERO SOCCORSO
KIT TREPPIEDE TRACPODE MOTORIZZATO

Kit 801/802

treppiede, Minifor™ TR30, Scafor, Stopfor™ K, cinghia salvataggio R, 2 avvolgitori cavo e 2 funi da 50m (801) o 80m (802), puleggia di rinvio.

Per l'accesso in spazi confinati e movimentazione carichi fino a 300 Kg con con profondità massima inferiore ai 40 m o 70m (EN795B + EN 353-2 + EN1496; 2006/42 CE)

Per accesso e soccorso manuale di persone in siti confinati senza scala e sollevamento di materiale elettrico

Kit 901/902

treppiede, Minifor™ TR30, Blocfor™ 20 (901) o 30 (902), argano Carol TS 250, cinghia salvataggio R, avvolgitore cavo e funi da 20m (701) o 30m (702), puleggia di rinvio.

Per l'accesso in spazi confinati e movimentazione carichi fino a 300 Kg con profondità massima inferiore ai 15 m o 25m (EN795B + EN 1496A + EN360; 2006/42 CE)

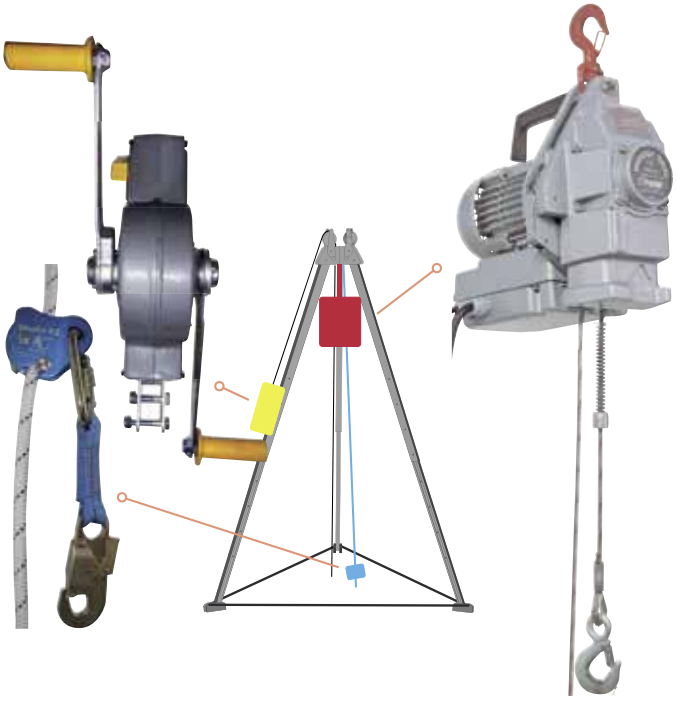

Kit 801/802

treppiede, Minifor™ TR30, Scafor, Stopfor™ K, cinghia salvataggio R, 2 avvolgitori cavo e 2 funi da 50m (801) o 80m (802), puleggia di rinvio.

Per l'accesso in spazi confinati e movimentazione carichi fino a 300 Kg con con profondità massima inferiore ai 40 m o 70m (EN795B + EN 353-2 + EN1496; 2006/42 CE)

SISTEMA DI ACCESSO E RECUPERO PER RETI NEL SOTTOSUOLO
TRACROD

Conforme EN 795:2012 & CEN/TS 16415:2017

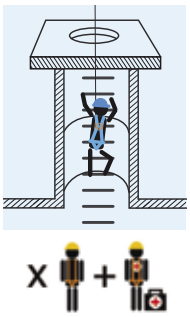

L'asta di ancoraggio **tracrod** è un punto di ancoraggio trasportabile che consente a due operatori, ciascuno con un peso fino a 150 kg, comprensivo di imbracatura ed utensili, di lavorare in sicurezza. Per installarlo pronto all'uso, l'asta di ancoraggio **tracrod** viene inserita in un supporto in acciaio inossidabile che è fissato in modo permanente sul luogo di lavoro (figura 1). Sono disponibili vari modelli di supporto che consentono di distanziare il punto di innesto fino a max 16,5 cm dalla parete di fissaggio (figura 3). L'asta di ancoraggio **tracrod** è destinata a persone che devono accedere tramite tombini a strutture come silos di stoccaggio, fognature, ecc. La testa del **tracrod** è dotata di 2 punti di ancoraggio. Le sue dimensioni compatte e il peso ridotto ne consentono ii trasporto su veicoli di piccole dimensioni. Come opzione, può essere dotata di una staffa per blocfor™ 20R o 30R (figura 2).

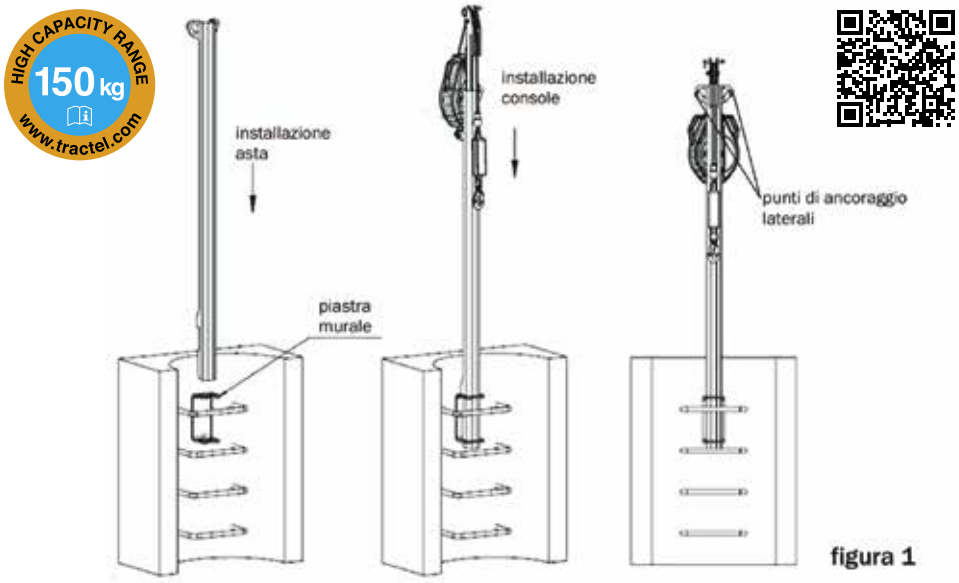

figura 1

figura 2

figura 3

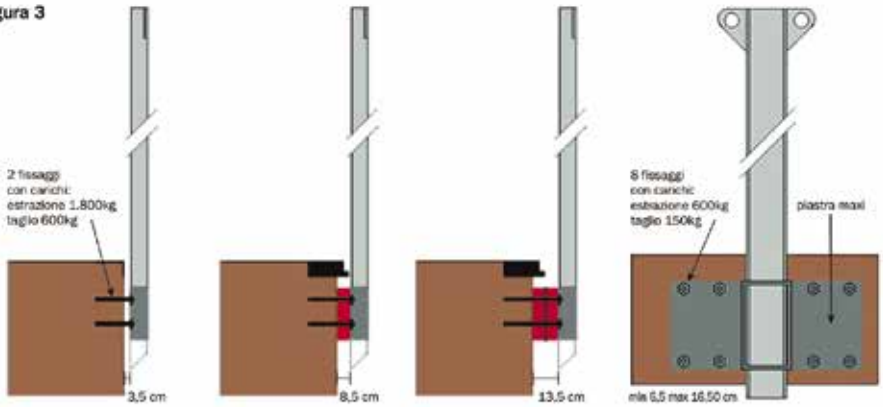

Piastra di innesto

Piastra maxi

Piastra maxi verticale

Piastra a pavimento

Spessore piastra da 5 cm

PUNTO DI ANCORAGGIO A COLONNA, ROTABILE A 360°
DAVIMAST

Davimast nasce per la movimentazione verticale di persone e materiali spazi confinati.
Soluzione mobile ed efficiente per le situazioni di soccorso e recupero persone.
Offre protezione e mobilità totale per due persone in contemporanea (150 Kg cad.), durante i lavori che comportano rischio di caduta.
La sua compatibilità con la gamma di D.P.I. e argani Tractel® consente un gran numero di configurazioni possibili.

Dati Tecnici:
- 2 punti di ancoraggio anticaduta rotanti a 360°, indipendenti
- Idonea per due persone da 150 Kg cad.
- Portata massima (materiali): 250 Kg
- Leggero, facile da riporre, trasportare e installare
- Nessun attrezzo richiesto per il montaggio
- Le basi portatili e fisse consentono un utilizzo versatile

Norme:
- EN795-B: 2012 (punto di ancoraggio mobile e trasportabile)
- CEN/TS 16415-B:2013 (anticaduta per due persone)
- EN 1496 (dispositivi di sollevamento per salvataggio)
- Direttiva 2001/45/CE (lavori in sospensione su funi)
- Direttiva Macchine 2006/42/CE (movimentazione materiali).

Basamento a parete
Forza di estrazione su fissaggi:
4 X 12 kN
Peso: 13,5 Kg
Basamento a parete da fissare a strutture verticali.

Basamento distanziato a parete
Forza di estrazione su fissaggi:
4 X 14 kN
Peso: 18,5 Kg
Basamento distanziato a parete (291mm) da fissare a strutture verticali.

Basamento a pavimento
Forza di estrazione su fissaggi:
4 X 12 kN
Peso: 12,5 Kg
Basamento a pavimento da fissare a strutture orizzontali.

Basamento ad incasso
Forza di estrazione su fissaggi:
4 X 12 kN
Peso: 10,7 Kg
Ideale per non avere ostacoli sulla superficie del terreno ed evitare cadute.

PUNTO DI ANCORAGGIO A COLONNA, ROTABILE A 360°
DAVIMAST

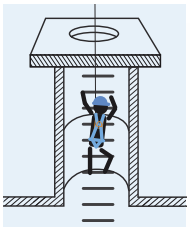

davimast con blocfor™ e staffa
Anticaduta & Salvataggio

HIGH CAPACITY RANGE 150 kg www.tractel.com

Anticaduta automatico (EN360) con fune (zincata o inox), con verricello integrato (EN1496-B).
Può essere facilmente equipaggiato sulla **davimast**, senza bisogno di attrezzi.
Permette diassicurare un operatore fino a 150 kg, compresi i suoi strumenti.
• Verricello integrato: dispositivo automatico anticaduta con argano integrato per la salita o la discesa (max 2 m) durante un'eventuale operazione di soccorso.
• Il cavo del blocfor è guidato da carrucole dotate di anti-salto fissate sul braccio della davitrac.

Profondità max 15 e 25 m.

NOVITA'

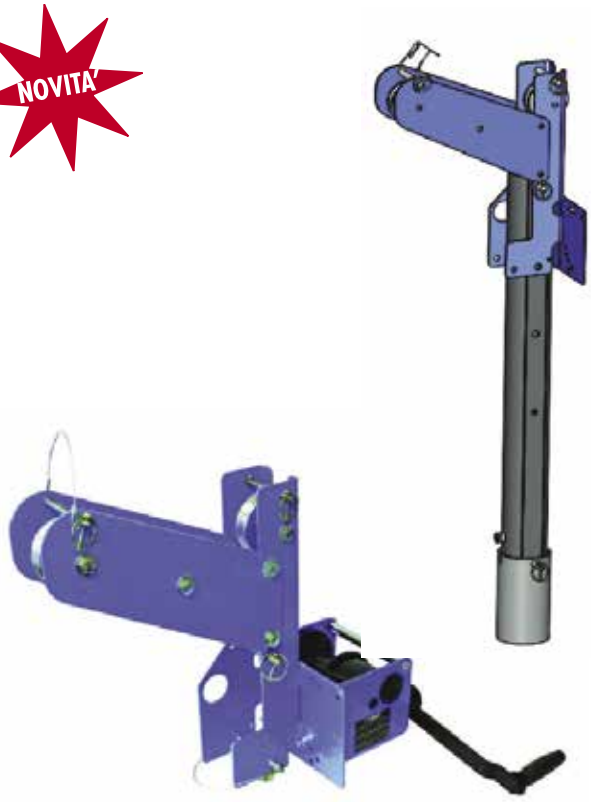

davimast con carol™ TS250M
Movimentazione materiali

Consente la movimentazione dei materiali fino a 250 kg fino a 15 m (2006/42/CE)
Dotato di punto di ancoraggio che consente di assicurare l'operatore che sta in alto durante la movimentazione.

GRUETTA DI SOCCORSO SMONTABILE DAL BASAMENTO
DAVITRAC

Gruetta di soccorso smontabile dal basamento, per ancoraggio e soccorso persone. Idonea anche al sollevamento di materiali.

Davitrac nasce per la movimentazione verticale di persone e materiali in spazi confinati. Soluzione mobile ed efficiente per le situazioni di soccorso e recupero persone. Offre protezione e mobilità totale per due persone in contemporanea (150 Kg cad.), durante i lavori che comportano il rischio di caduta. La sua compatibilità con la gamma di D.P.I. e argani Tractel® consente un gran numero di configurazioni possibili

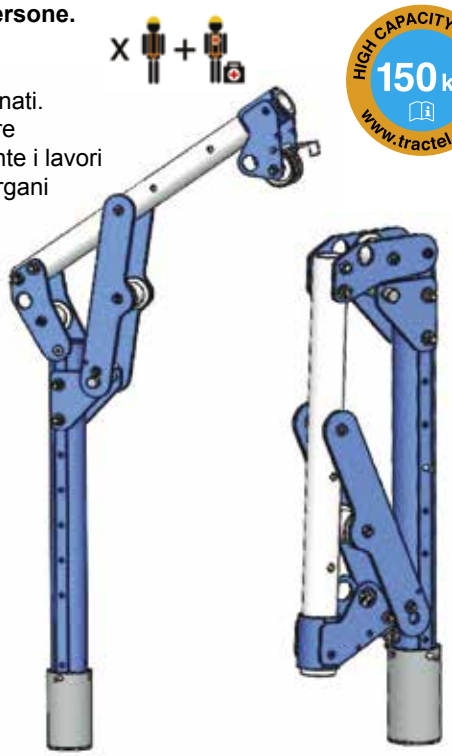

Dati tecnici:
- Dimensioni: da 1600mm a 1900mm x 400mm a 700mm, h sottobraccio 1670mm
- Dimensioni da chiusa: 380 x 1216mm
- Peso: 24 kg (senza accessori e basamenti)
- Punti di ancoraggio per dispositivi anticaduta per 2 utenti: 150 kg cad.
- Portata massima (materiali): 500 Kg
- Colonna rotante a 360° (con bloccaggio ogni 90°)

NOVITA'

Norme:
- EN795-B: 2012 (punto di ancoraggio mobile e trasportabile)
- CEN/TS 16415-B:2013 (anticaduta per due persone)
- EN 1496 (dispositivi di sollevamento per salvataggio)
- Direttiva 2001/45/CE (lavori in sospensione su funi)
- Direttiva Macchine 2006/42/CE (movimentazione materiali)
- CSA Z259.15-12
- ANSI Z359.18

Basamento a parete
Forza di estrazione su fissaggi:
4 X 12 kN
Peso: 13,5 Kg
Basamento a parete da fissare a strutture verticali.

Basamento distanziato a parete
Forza di estrazione su fissaggi:
4 X 14 kN
Peso: 18,5 Kg
Basamento distanziato a parete (291mm) da fissare a strutture verticali.

Basamento a pavimento
Forza di estrazione su fissaggi:
4 X 12 kN
Peso: 12,5 Kg
Basamento a pavimento da fissare a strutture orizzontali.

Basamento ad incasso
Forza di estrazione su fissaggi:
4 X 12 kN
Peso: 10,7 Kg
Ideale per non avere ostacoli sulla superficie del terreno ed evitare cadute.

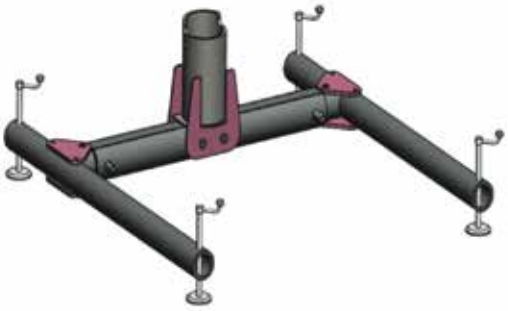

Basamento portatile ad H (auto-portante)
Peso: 48 Kg
Base portatile ad H auto stabilizzante da utilizzare quando non è possibile installare una base fissa.
La sua base regolabile ne consente l'utilizzo per qualsiasi tipo di accesso confinato standard.
Interasse tra le gambe: 988mm

GRUETTA DI SOCCORSO SMONTABILE DAL BASAMENTO
ACCESSORI DAVITRAC

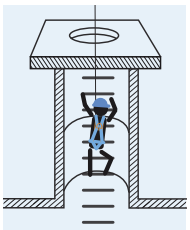

blocfor™ con staffa per davitrac

Anticaduta automatico **(EN360)** con fune (zincata o inox), con verricello integrato **(EN1496- B)**.
Può essere facilmente equipaggiato sulla **davitrac**, senza bisogno di attrezzi.
Permette di assicurare un operatore fino a 150 kg, compresi i suoi strumenti.
• Verricello integrato: dispositivo automatico anticaduta con argano integrato per la salita o la discesa (max 2 m) durante un'eventuale operazione di soccorso.
• Sistema di assorbimento degli urti ESD: assicura che l'utilizzatore non subisca urti superiori a 600 daN anche se la caduta avviene a cavo completamente svolto. Funge anche da indicatore di caduta.
• Il cavo del blocfor è guidato da carrucole dotate di anti-salto fissate sul braccio della **davitrac**.

HIGH CAPACITY RANGE 150 kg www.tractel.com

NOVITA'

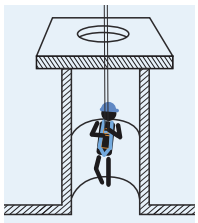

caRol™ R con staffa per davitrac + blocfor™ 20/30 m

Verricello di salvataggio conforme alla **EN1496**, con un carico massimo di 150 kg.
Soddisfa anche i requisiti sulla direttiva per i lavori in sospensione **(2001/45/CE)**.
Il verricello caRol™ R 150kg soddisfa anche i requisiti della movimentazione materiali con un carico massimo di 250 kg **(direttiva macchine 2006/42/CE)**.
Può essere facilmente equipaggiato sulla **davitrac**, senza bisogno di attrezzi.
• Lunghezze dei cavi disponibili : 20m - 30m
• Il cavo del vericello è guidato da carrucole dotate di anti-salto fissate sul braccio della **davitrac**

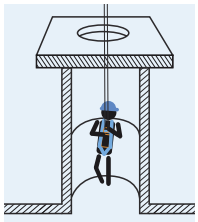

scafor™ con staffa per davitrac + stopfor™ KS - 150 kg

Verricello di salvataggio conforme alla **EN1496**, con un carico massimo di 150 kg.
Scafor soddisfa anche i requisiti movimentazione materiali con un carico massimo di 500 kg **(direttiva macchine 2006/42/CE)**.
Può essere facilmente integrato sulla **davitrac**, senza bisogno di attrezzi. Grazie alla sua tecnologia con verricello passante, permette l'installazione di cavi molto lunghi di oltre 30m.
• Il cavo del vericello è guidato da carrucole dotate di anti-salto fissate sul braccio della **davitrac**.

caRol™ TS 500 - movimentazione materiali con cavo zincato da 18m e staffa per davitrac
Argano manuale a tamburo

Progettato per semplici operazioni di sollevamento e traino (2006/42/CE). Può essere facilmente integrato sulla davitrac, senza bisogno di attrezzi.
• Il cavo dell'argano è guidato da carrucole dotate di anti-salto fissate sul braccio della **davitrac**

caRol MO - movimentazione materiali con cavo zincato da 13m e staffa per davitrac
Argano elettrico

Verricello elettrico progettato per semplici applicazioni di sollevamento e traino (2006/42/CE).
Può essere facilmente integrato sul davitrac, senza bisogno di attrezzi.
• Dotato di fine corsa
• Portata 500 kg
• Il cavo dell'argano è guidato da carrucole dotate di anti-salto fissate sul braccio della **davitrac**.

EVAK™ 500

Argano portatile a corsa illimitata EN 1496, per operazioni di soccorso in siti confinati e per grandi distanze di recupero

Evak™ 500 è un paranco manuale per corde, con corsa illimitata e una portata di 400 kg.
È stato espressamente concepito per le operazioni di salvataggio di squadra con corda semistatica Tractel® da 12,5 mm.

Evak™ ha la possibilità di lasciare libera la corda in fase di rilascio e di risalita senza intervento di recupero. In caso di salvataggio, la corda viene bloccata ed inserita nei blocchi mascellari per l'azione di recupero.

rilascio libero

recupero corda libero

azionamento di salvataggio

La fune del dispositivo è fornita non preparata; per cui le estremità dovranno essere asolate a seconda delle necessità.
A titolo esemplificativo riportiamo il nodo a doppio otto per l'asola.

Esempi di impiego

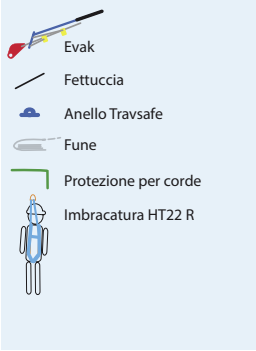

Si ricorda che l'impiego di attrezzature di sicurezza, di soccorso e recupero persone deve essere dettagliato in un Piano di Sicurezza firmato dal Datore di Lavoro.

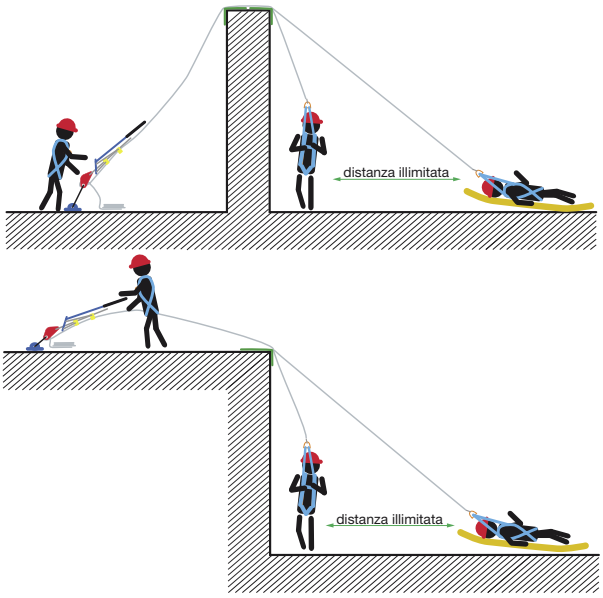

Utilizzo dell'Evak con treppiede Tracpode

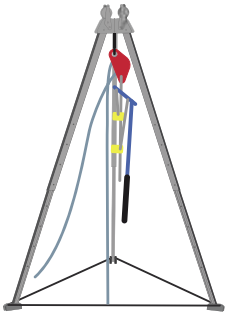

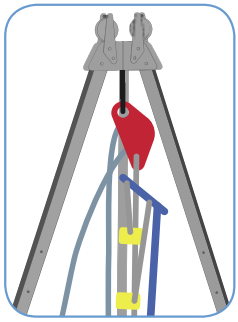

Evak™ 500 può essere anche utilizzato su treppiede Tracpode agganciato al gancio sotto la testa (attacco baricentrico).

GRUETTA PER RECUPERO E SOCCORSO

Gruetta brandeggiabile, per operazioni di accesso e soccorso in siti confinati
Fissaggio a pavimento con tasselli M16

Gruetta a braccio brandeggiabile 180°, con portata 1500 Kg, per operazioni di accesso e soccorso. Dotata di due punti di aggancio per connettori EN362 e di un fermo per il braccio. Altezza totale 2,32 m, altezza al punto di connessione 2m, lunghezza braccio dall'asse della colonna al punto di connessione 1,46m, massima estensione del braccio dal punto di connessione al perimetro della piastra di ancoraggio 1m.
Peso 158 kg (braccio 48kg colonna 110kg)
Fori per il fissaggio alla struttura diametro 18mm (fissaggi M16 esclusi)

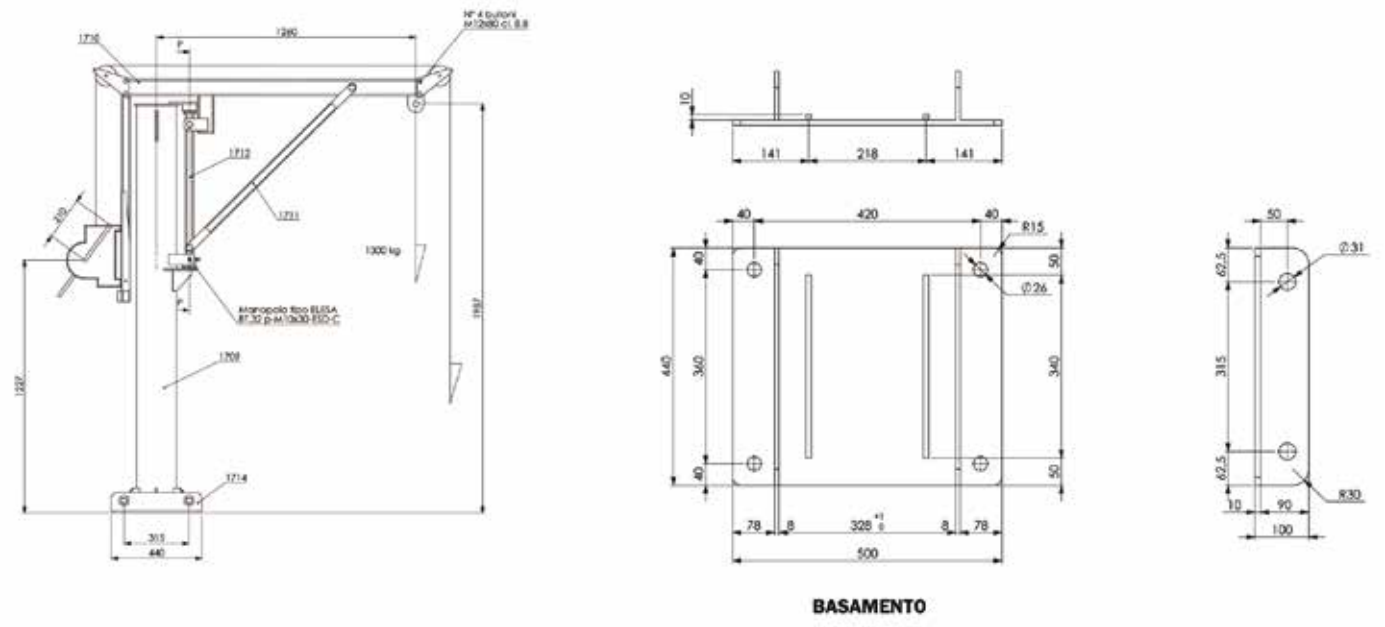

Esempi di impiego con Evak™ 500 e Blocfor™

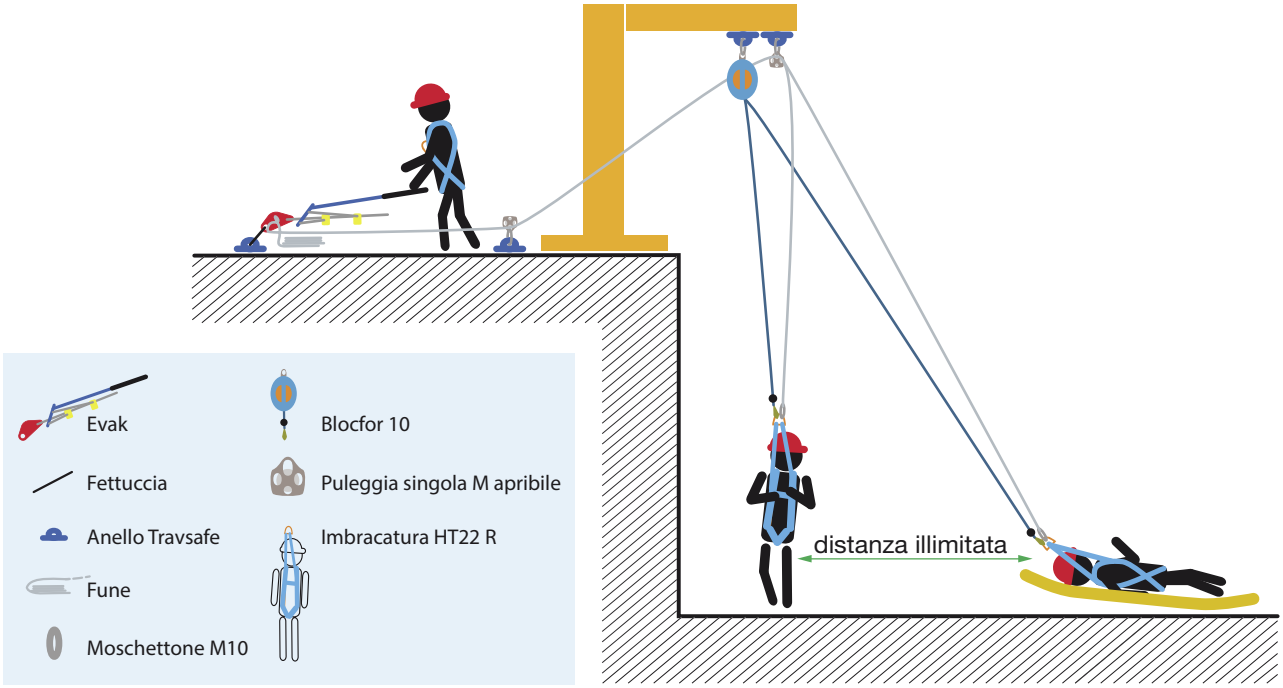

GRUETTA PER ANCORAGGIO E SOCCORSO CON BASAMENTO SMONTABILE

Tractel® Italiana, in base ai requisiti normativi, propone una gamma di soluzioni specifiche che struttando il punto di ancoraggio Gruetta Smontabile consentono il lavoro in sicurezza nelle diverse tipologie di spazi confinati (vasche, fosse, bacini).

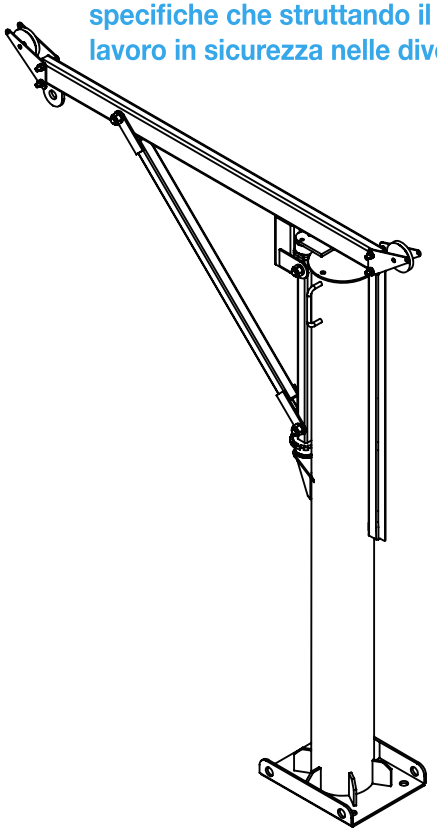

Caratteristiche

• La gruetta di soccorso è un manufatto con braccio brandeggiante 200° (100° +100°) realizzato in acciaio zincato a caldo. La destinazione d'uso è per il collegamento e la possibilità di recupero di nr. 1 operatore, del peso max 120 kg comprensivo di attrezzatura, munito, ove necessario, di idoneo dpi anticaduta conforme ad EN 360 / EN 353-2 e di imbracatura anticaduta EN 361 + EN 1497, più eventuale operatore soccorritore. L'applicazione deve essere definita nel piano di sicurezza e soccorso; l'utilizzo consigliato è per i luoghi confinati con bordi dallo sviluppo lineare (es.: vasche, fosse, bacini) che non consentono il posizionamento di un treppiede.

• La gruetta può essere installata direttamente con tirafondi con la piastra di base, oppure su basamento (opzionale) e tirafondi tramite due perni, modalità che consente di smontarla e spostarla. L'installazione di più basamenti consente di disporre di più punti di intervento per la stessa gruetta, posizionati dove necessario.

• Il carico che la gru può sopportare sull'estremità del braccio è di 1300 kg (carico max da considerarsi esclusivamente come evento eccezionale in caso di caduta)

•Sforzo massimo (sola trazione) presente sui ciascuno dei 4 tirafondi (fori diam. 26 mm): 31,85 KN.

Ingombri

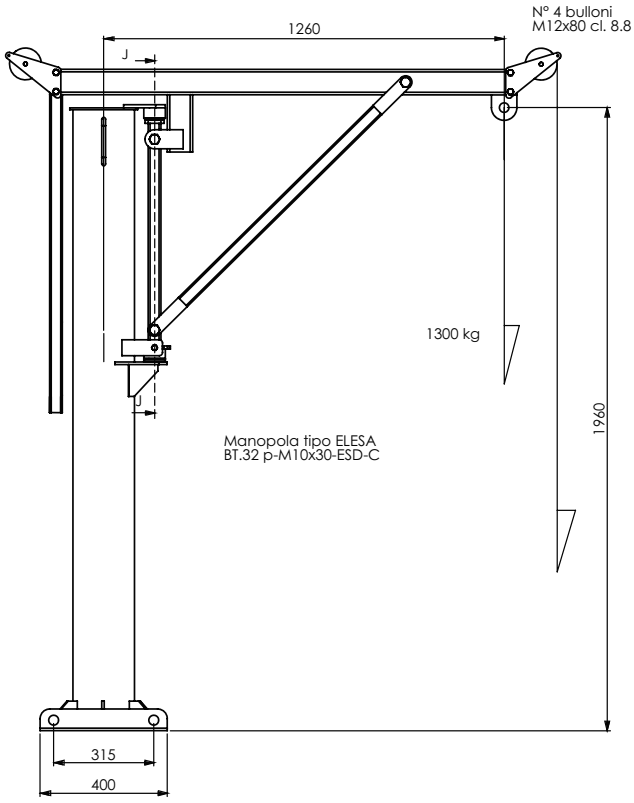

La base e i perni permettono la mobilità della gru da un punto ad un altro

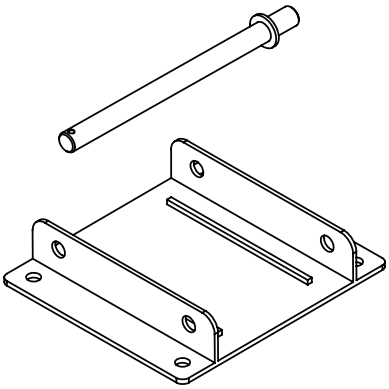

DISPOSITIVI ANTICADUTA E DI RECUPERO TRACTEL® ABBINABILI ALLA GRUETTA

Dispositivi da applicare con le rispettive console di fissaggio nell'estremità verticale del braccio.

Blocfor™ R

Dispositivo con doppia funzione + piastra di fissaggio, anticaduta a richiamo automatico EN 360 e argano EN 1496 per salvataggio persone in caso di emergenza. Lunghezza fune 18 m o 30 m, per profondità max. rispettivamente di 13 m o 25 m dal piano di posa della gruetta.

Scafor

Argano manuale EN 1496 per il recupero persone in caso di emergenza. Disponibile nelle versioni 50 m e 80m, per profondità max. rispettivamente di 40m o 70 m dal piano di posa della gruetta, munito di relativa fune in acciaio zincato.

Carol TS 250

argano manuale certificato EN 1496 classe A, per salvataggio di persone per elevazione in caso di emergenza. Disponibile nelle versioni 20 m e 30m, per profondità max. rispettivamente di 15m o 25 m dal piano di posa della gruetta, munito di relativa fune in acciaio zincato.

Dispositivi applicabili nell'apposito foro nell'estremità orizzontale del braccio brandeggiante.

Blocfor™

Anticaduta a richiamo automatico EN 360 con assorbitore di energia. Cavo o fune di diverse lunghezze.

Stopfor k + fune RLX 11

Dispositivo anticaduta EN 353-2 (per spostamenti verticali corde semistaticheTractel® RLX 11 L=fino a 80 m)

Accessori pozzo FABA™ A12

- Dispositivo trasportabile che si inserisce su boccole preinstallate in pozzetti o spazi confinati.
- Consente all'operatore di assicurarsi prima di entrare nello spazio confinato.
- Materiale: acciaio inossidabile.

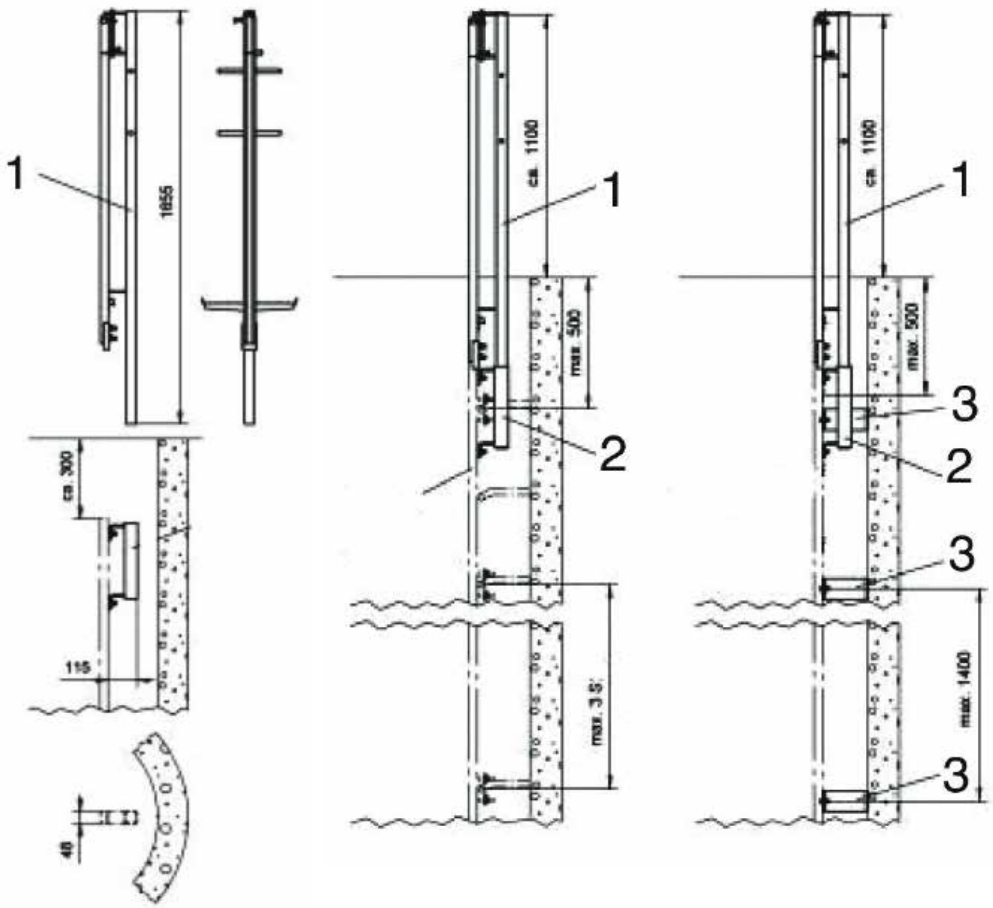

LEGENDA:

1) Dispositivo di ingresso amovibile e trasportabile in acciaio inox.
2) Boccola di innesto in acciaio inox.
3) Staffa a "C" in acciaio inox.

VANTAGGIO:

con n° 1 dispositivo di ingresso si riescono a servire n° illimitati di pozzi dotati di boccola di innesto.

SISTEMA AMOVIBILE PER ISPEZIONI FINO A 20 m
MACCHINA TB-D01

LA MACCHINA TB-D01,OMOLOGATA PER IL SOLLEVAMENTO DI PERSONE, È UN'APPARECCHIATURA IDEATA E PROGETTATA PER IL LAVORO TEMPORANEO DI MANUTENZIONE E ISPEZIONE DI POZZI, FOGNE, METROPOLITANE. CONFORME EN 1808.

La carpenteria portante della macchina è costituita da elementi tubolari in acciaio e lega leggera di alluminio con saldature, un braccio regolabile, grazie al paranco ALZATIRA BRAVO™ e un dispositivo di fine corsa superiore,
La stessa è equipaggiata con 1 argano a fune passante tipo TIRAK™ XS300P avente portata nominale di 300 Kg, velocità di salita/discesa 8,5 m/min, completo di "Limitatore di Sovraccarico" e di fune antigiro di in acciaio galvanizzato, Ø 8mm, della lunghezza di 20m, completa di gancio ad un'estremità e tamburo avvolgifune direttamente montato sulla macchina.

È prevista una seconda fune di sicurezza direttamente inserita nel dispositivo anticaduta BLOCFOR™ 20 R, a riavvolgimento automatico con assorbitore di energia per uso verticale e manovella per recupero, fune metallica lunghezza 20mt, montato sul braccio della macchina.

Le dimensioni ridotte della macchina in posizione di parcheggio facilitano il trasporto e il ricovero in aree ridotte. Le 3 ruote pivottanti consentono una facile movimentazione sino all'area lavoro e la stabilità del sistema in fase di lavoro è garantita da un sistema di contrappesi o dalla base per il fissaggio a terra mediante tasselli.
La macchima è completata dalla navicella costituita da elementi tubolari in lega leggera di alluminio idonea ad ospitare una persona; quest'ultima può avere diverse dimensioni e forme: rettangolare, quadrata o circolare a seconda delle necessità.

Sequenza di impiego

ATTREZZATURA SPECIALE
DISCENSORE EN 341 CLASSE A - EN 1496 CLASSE A

Su corda semistatica Tractel® diametro 10,5 mm

Derope™ UP R

Il Derope™ UP R è un discensore dotato di recuperatore di salvataggio che permette l'evacuazione verso l'alto e verso il basso, con l'aggiunta di una staffa di fissaggio per il treppiede Tracpode di Tractel®. Date le due caratteristiche, è un dispositivo idoneo per l'accesso in discesa in luoghi confinati non muniti di scala. In tal caso è necessario utilizzare in abbinamento un idoneo sistema anticaduta.

Il Derope™ UP R di Tractel® può essere utilizzato in un intervallo di temperatura compreso tra + 50°C e – 35°C.
Durante l'utilizzo la velocità della discesa è stabilizzata a 2 metri massimo per secondo per un carico da 30 kg a 225 kg.

Il discensore Derope™ è progettato anche per utilizzi in luoghi situati ad altezze suscettibili di essere evacuati d'emergenza, come ad esempio torri eoliche, cabine di teleferiche, torri di perforazione di piattaforme petrolifere.

Materiale:
- Corpo del Derope™ e argano: Alluminio
- Meccanismo: Acciaio zincato
- Fune Tractel® : Poliammide d.10,5 mm
- Peso Derope TM UP R 6.5 kg
- Console R: Acciaio verniciato

Certificazione CE:
- N°: 0082/352/160/03/09/010126
- Organismo notificato: APAVE (N°0082)

Norme:
- EN 341 A : 2002
- EN 1496 A : 2006

MIN 300W 14V
Avvitatore non fornito

Utilizzo del Derope™con il treppiede Tracpode

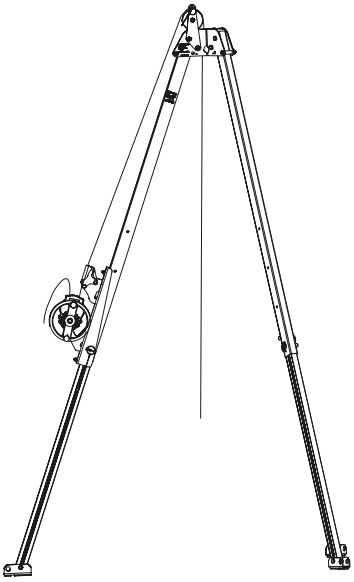

Il dispositivo è da utilizzare esclusivamente con la relativa fune semistatica per Derope™ Tractel® con diametro 10,5 mm e lunghezza variabile, che viene fornita già inserita nel dispositivo da personale Tractel®

RECUPERO E SOCCORSO PERSONE
ACCESSORI

Tractel® dispone di dispositivi ed accessori che possono essere utilizzati per effettuare soccorso e recupero in caso di emergenza. L'utilizzo degli accessori descritti in questa pagina, normalmente utilizzati nei lavori di posizionamento e accesso mediante funi, è riservato unicamente a squadre di salvataggio e soccorso specificamente formate ed addestrate che conoscono le tecniche per integrare tali componenti con i dispositivi standard descritti nelle pagine precedenti. Si ricorda che l'impiego di attrezzature di sicurezza, di soccorso e recupero persone deve essere dettagliato in un piano di Sicurezza firmato dal datore di lavoro

Puleggia singola S con carter apribile

puleggia di diametro 27mm, in acciaio, peso 165 g.
diametro massimo della corda semistatica 13 mm.

Puleggia singola M apribile

puleggia di diametro 29 mm, carter in lega leggera, peso 260 g.
diametro massimo della corda 16 mm.

Maniglia destra o sinistra

conforme alla norma EN 567, carter in lega leggera, peso 260 g.
diametro massimo della corda 16 mm.

Puleggia doppia con carter apribile

puleggia di diametro 29 mm, carter in lega leggera, peso 460 g.
diametro massimo della corda 16 mm.

Arresto sternale per risalita - bloccante

conforme alla norma EN567.

Placca di ancoraggio

moltiplicatore del punto di ancoraggio, dotato di un foro principale e 5 fori secondari. peso 106 g.

RECUPERO E SOCCORSO PERSONE
ACCESSORI

Imbracatura GREENTOOL EN 361 EN 358 EN 813

imbracatura con speciale fascia posteriore tipo “sella” per lavorare seduti, ancoraggio dorsale a D forgiato, 5 punti di regolazione e dotata di cosciali da montagna e anelli di posizionamento laterali in acciaio forgiato.

Imbracatura HT 22 R EN 361 EN 1497

imbracatura con ancoraggio dorsale e sternale a D in acciaio, 5 punti di regolazione e dotata di fettuccia di evacuazione, cucita sulle bretelle, che garantisce il recupero verticale.

Fettuccia di ancoraggio AS30S

fettuccia ad anello 150 cm con protezione antitaglio e terminale rinforzato.

Cinghia salvataggio R

cinghia da collegare alle bretelle dell’imbracatura per operazioni di recupero o salvataggio verticale; presente in tutti i kit descritti nelle pagine seguenti.

Sacca tracpode

sacca apposita per proteggere e facilitare il parcheggio e il trasporto del treppiede.

Barella di recupero Rolly

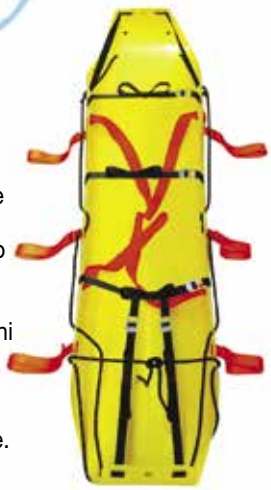

Barella rollabile studiata per adattarsi perfettamente alle esigenze di soccorso in ambienti confinati.
Si tratta di un sistema da salvataggio estremamente flessibile, utilizzabile quando è necessaria l’evacuazione e il trasporto del paziente in situazioni morfologiche e climatiche difficili e quindi è richiesto un recupero rapido. Inerte a tutte le condizioni ambientali, a fluidi corporei e sangue.
Il particolare materiale utilizzato permette un lavaggio rapido senza che la barella assorba liquidi organici o biologici. Trasporto sicuro del ferito.
L’alta resistenza dei materiali protegge il ferito durante le operazioni di trasporto e offre un sostegno ottimale.
Facile da usare e predisporre.
L’utilizzo di cinghie, fettucce e fibbie di colori differenti previene errori nel montaggio evelocizza l’utilizzo.
Può essere utilizzata sia in verticale che in orizzontale grazie alla specifica sospendita.

ELMETTI PER SPAZI CONFINATI

CON TECNOLOGIA ESCLUSIVA VizLite DT®
certificati ISO 17398: 2004 classe D

VizLite® DT
DUAL TECHNOLOGY

NOVITA'

VizLite DT® utilizza la tecnologia fosforescente che assorbe la luce UV dalla luce naturale o artificiale **(come una sorta di batteria)** che viene poi emessa come un "bagliore residuo" in condizioni di luce scarsa o assente.
Questo bagliore durerà max 8 ore, con la prima ora che è la più luminosa. Ogni volta che viene esposto alla luce il materiale VizLite DT® si ricaricherà.
La tabella sottostante mostra i diversi tempi di ricarica per VizLite DT® a seconda delle condizioni di luce.

FONTE DI LUCE	TEMPO DI CARICA
Luce solare chiara	5 minuti
Nuvoloso	5 minuti
Crepuscolo	8 minuti

Certificati EN397 III^ cat, EN50365, EN12899-1, ISO 17398: 2004 classe D "Colori di sicurezza e segnaletica di sicurezza - Classificazione, prestazioni e durata dei segnali di sicurezza".

GLOBAL REACH

organizzazione di vendita Italia

Lombardia, Verbania, Novara, Vercelli ed Alessandria
Tractel Italiana S.p.A.
Viale Europa, 50
20093 COLOGNO MONZESE (MI)
Tel. 02 2544786
Fax 02 2547139

Valle d'Aosta, Torino, Biella, Asti e Cuneo
BARISON
RAPPRESENTANZE S.a.S.
Via Colgiansesco, 42
10091 ALPIGNANO (TO)
Tel. 011 6677909
Fax 011 6595429
rusca@aldorusca.it

Liguria
AGNELLO
RAPPRESENTANZE S.a.S.
Via Siffredi Angelo, 63/9
16153 Genova
Tel. 010 8078608
Fax 010 6501310
info@agnellosas.it

Veneto
Media Trade srl
Piazza XX Settembre 30/b
30033 Noale Venezia (VE)
Michele Biasi
michele.biasi@mediatradesrl.it
Cell 335 7572515
Heriberto Mercurio
mercurio.rap@gmail.com
Cell. 392 0888820

Trentino Alto Adige
PAOLO PIPPA
Vicolo S. Giovanni 2PT1
39100 BOLZANO
Cell. 335 7065953
Tel. 0471 921535
Fax 0471 300075
paolo.pippa1968@gmail.com

Friuli Venezia Giulia
Rcp. S.a.s RAPPRESENTANZE
Via Marittima, 65
33058 SAN GIORGIO DI NOGARO (UD)
Tel. 0432 923594
Fax 0432 1841067
rcp.rappresentanze@gmail.com

Emilia Romagna
MPR
Massimo Paolini & C. S.a.s.
Via Juri Gagarin, 11
40131 Bologna
Tel. 0519846374
Fax 0519846373
info@mprbologna.it

Toscana e Umbria
FARINA Paolo Fabio
Via Roma, 195/C
50018 SCANDICCI (FI)
Tel. 055 7301100
Fax 055 740896
info@farina1952.it

Marche, Abruzzo e Molise
GRANDI RAPPRESENTANZE S.a.s.
Via Costa del Borgo, 58
60027 OSIMO (AN)
Tel. 071 7232588
Fax 071 7235371
info@grandi-rappresentanze.it

Lazio
SA.TECH BELT S.r.l.
Via Degli Olmetti, 36
00060 FORMELLO (RM)
Cell. 335 6332471
Tel 06 92957280
Fax 06 30993779
info@satechbelt.it

Campania e Potenza
SEMERARO Paolo
Via Giordano Bruno, 169
80122 Napoli
Tel. 081 660801
Fax 081 2470345
semeraronapoli@virgilio.it

Puglia e Matera
MORISCO Nicola
Via Palmieri, 23
70125 BARI
Cell.3355489086
Tel. 080 5016492
Fax 080 5690751
info@moriscorappresentanze.it

Calabria e Sicilia
M.D.L. S.a.s di De Luca
Complesso Le Palme Pal. E
Via Cons. Valeria 7
98124 Messina
Tel. 090 2925752
Fax 090 9036362
mdl.rapp@gmail.com

Sardegna
CONCAS Tiziano
Via San Lucifero, 45
09125 CAGLIARI (CA)
Cell. 3386120574
rapp.tconcas@gmail.com

TRACTEL® PROMOZIONI ANTICADUTA 2021